NORM VANA ve REDÜKTÖR / VALVE REDUCER / redval redüktör & vana

ÇİFT KLAPELİ ÇEK VALF
DUAL PLATE CHECK VALVE

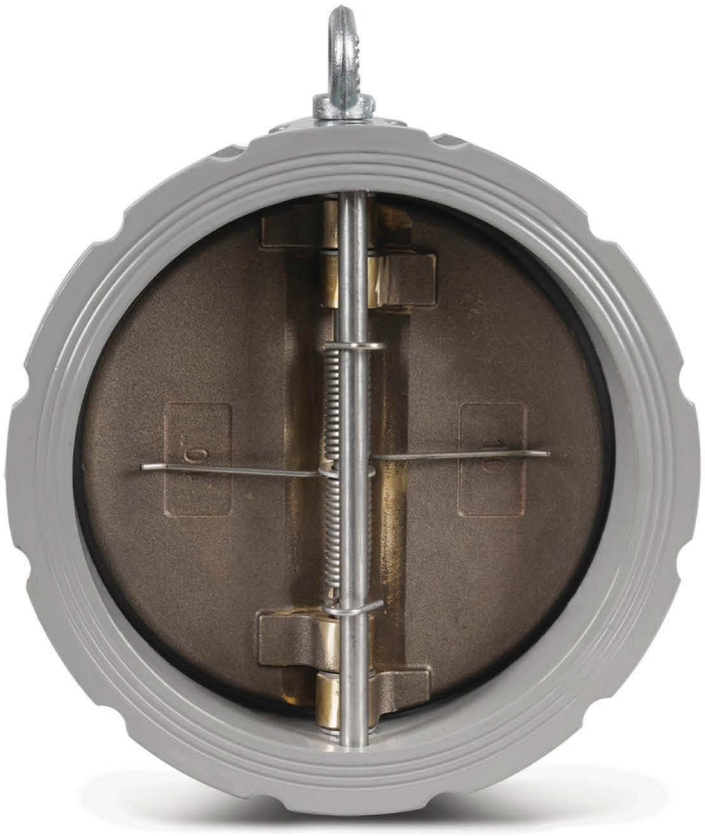

Genel Özellikler / General Specifications
Çalışma Sıcaklığı Aralığı / Working Temperatur: -10 ... +120 °C
Çalışma Basıncı / Working Pressure: 16 Bar'a kadar / Up to 16 Bar

Uygulamalar / Applications
Sulama sistemleri, Arıtma sistemleri ve pis su hatları, Yangın tesisatları, Yağ devreleri. Hot and water systems, Irrigation and water supply lines, Purification systems and waste water discharge, Fire projection lines, Oil cooling cycles.

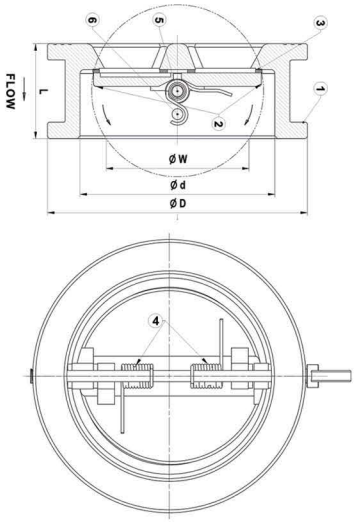

Malzeme Özellikleri / Material Specifications

No:	Parça Adı / Part Name	Malzeme / Material
1	Gövde / Body	EN GJS 400 - 15 Sfero Döküm /Ductile Iron
2	Klape / Disc	EN GJS 400 - 15 /AISI 304 /AISI 316 /Alu. Bronze
3	Sit / Seat	EPDM - NBR
4	Yay / Spring	Paslanmaz Çelik /Stainless Steel
5	Mil / Stem	Paslanmaz Çelik /Stainless Steel
6	Stop Pimi / Stop Pin	Paslanmaz Çelik /Stainless Steel

ÇİFT KLAPELİ ÇEK VALF

Anma Basıncı		PN10 - PN16 - 5K													
Anma Çapı	DN	50	65	80	100	125	150	200	250	300	350	400	450	500	600
Vana Boyutları	Ød	65	80	94	117	145	170	224	265	310	360	489	468	515	624
	ØD	107	127	142	162	192	218	268	327	384	438	410	539	617	734
	L	43	46	64	64	70	76	89	114	114	127	140	152	152	178
	W	49	63	69	97	121	145	197	234	284	333	379	415	460	527
Ağırlık	Kg	1,5	2,4	3,6	5,7	7,3	9	17	26	42	55	62	96	130	170

YERLİ ÜRETİM