DİSK TİPİ ÇEK VALF PİRİNÇ / PASLANMAZ
DISC TYPE CHECK VALVE BRASS / STAINLESS



Genel Özellikler / General Specifications
Çalışma Sıcaklığı Aralığı / Working Temperatur: -10 ... +250 °C
Çalışma Basıncı / Working Pressure: 16 Bar'a kadar / Up to 16 Bar

Uygulamalar / Applications
Sıcak ve soğuk su sistemleri, basınçlı hava, asit ve alkali özelliği bulunmayan sıvı akışkanlar, sıvı yakıt sistemleri
Hot and cold water systems, compressed air,non -acidic and non -flammable liquid fluids, liquid fuel systems

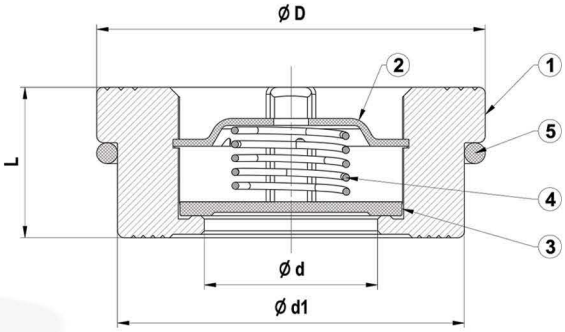

Malzeme Özellikleri / Material Specifications

No:	Parça Adı / Part Name	Malzeme / Material
1	Gövde / Body	CuZn40Pb2 Pirinç / Brass / AISI 304
2	Klavuz / Disc Quide	AISI304 - Paslanmaz Çelik / Stainless Steel
3	Klape / Disc	AISI304 - Paslanmaz Çelik / Stainless Steel
4	Yay / Spring	AISI302 - Paslanmaz Çelik / Stainless Steel
5	Montaj Yayı / Mounting Spring	AISI302 - Paslanmaz Çelik / Stainless Steel

DİSK TİPİ ÇEKVALF (PİRİNÇ - PASLANMAZ)

Disk Çekvalf Boyutları

Anma Basıncı		16 Bar								
Anma Çapı	DN	15	20	25	32	40	50	65	80	100
Vana Boyutları	Ød	15	20	22	31,5	39	48	64	74	89
	L	16	19	22	28	31,5	40	46	50	60
	D	40	47	56	72	82	95	115	132	152
	Ød1	36	44	51	67	78	90	108	126	146
Ağırlık	Kg	0,094	0,134	0,202	0,458	0,620	0,976	0,976	1,360	3,030