DİSK TİPİ ÇEK VALF SFERO
DISC TYPE CHECK VALVE DUCTILE IRON

Genel Özellikler / General Specifications
Çalışma Sıcaklığı Aralığı / Working Temperatur: -10 ... +120 °C
Çalışma Basıncı / Working Pressure: 16 Bar'a kadar / Up to 16 Bar

Uygulamalar / Applications
Sıcak ve soğuk su sistemleri, basınçlı hava, asit ve alkali özelliği bulunmayan sıvı akışkanlar, sıvı yakıt sistemleri
Hot and cold water systems, compressed air,non -acidic and non -flammable liquid fluids, liquid fuel systems



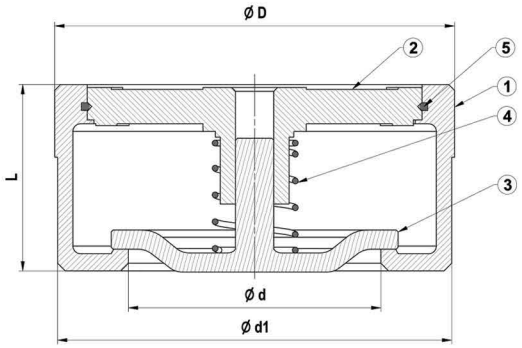

Malzeme Özellikleri / Material Specifications

No:	Parça Adı / Part Name	Malzeme / Material
1	Gövde / Body	GGG 40-EN GJS 400-15 - Sfero Döküm / Ductile Iron
2	Klavuz / Disc Guide	GGG 40-EN GJS 400-15 - Sfero Döküm / Ductile Iron
3	Klape / Disc	GGG 40-EN GJS 400-15 - Sfero Döküm / Ductile Iron
4	Yay / Spring	X12CrNi18 8 - AISI302 - Paslanmaz Çelik / Stainless Steel
5	Segman / Piston Ring	X12CrNi18 8 - AISI302 - Paslanmaz Çelik / Stainless Steel

DİSK TİPİ ÇEK VALF SFERO

Anma Basıncı		16 BAR							
Anma Çapı	DN	40	50	65	80	100	125	150	200
Vana Boyutları	Ød	39	48	64	74	89	112	132	175
	L	31,5	40	46	50	60	90	106	140
	D	82	95	115	132	152	184	209	264
	Ød1	78	90	108	126	146	181	206	260
Ağırlık	Kg	0,620	0,976	1,360	2,078	3,030	6,800	10,000	20,000

YERLİ ÜRETİM