PRO SERİSİ

DİŞLİ KUTUSU

GEAR BOX

Genel Özellikler / General Specifications

Norm dişli kutusu, 90° Dönüşlü vana kumanda milini çevirmek için gerekli hareket kolaylığını yeni torkun azaltılması için kullanılır. Dişli kutusu takılan vananın açma - kapama kuvvetini azaltırken, çevirme tur sayısını arttırır. Norm Dişli Kutusu, %5 strok ayarı, IP 67 ve elektrostatik toz boya gibi özelliklere sahiptir.

Uygulamalar / Applications

Lug ve Water Tip - Çift Eksantirik Milli Kelebek Vana - Küresel Vana



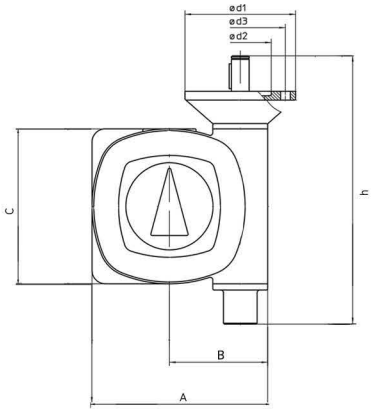

Malzeme Özellikleri / Material Specifications

No:	Parça Adı / Part Name	Malzeme / Material
1	Gövde / Body	GGG 40-EN GJS 400-15 - Stero Döküm / Ductile Iron
2	Dişli / Gear	GGG 40-EN GJS 400-15 - Stero Döküm / Ductile Iron
3	Mil / İstem	WCB Çelik 7131
4	Stoper / Centre-Back	X12CrNi18 8 - AISI302 - Paslanmaz Çelik / Stainless Steel
5	Segman / Piston Ring	WCB Çelik 1040

DİŞLİ KUTUSU NR 60:1

A	B	C	h	EN ISO 5211		EN ISO 5210			E*E	AĞIRLIK	T-OUT
				F	N*G	d1	d3	d2			
138	95	150	290	102	4XM10	125	70	102	F10	12 KG	1000 NM
138	95	150	290	125	4XM12				F12	12 KG	1000 NM