WAFER ÇALPARA ÇEK VALF
WAFER SWING CHECK VALVE



Genel Özellikler / General Specifications
Çalışma Sıcaklığı Aralığı / Working Temperatur: -10 ... +120 °C
Çalışma Basıncı / Working Pressure: 16 Bar'a kadar / Up to 16 Bar

Uygulamalar / Applications
Sıcak ve soğuk su sistemleri, basınçlı hava, asit ve alkali özelliği bulunmayan sıvı akışkanlar, sıvı yakıt sistemleri
Hot and cold water systems, compressed air,non -acidic and non -flammable liquid fluids, liquid fuel systems

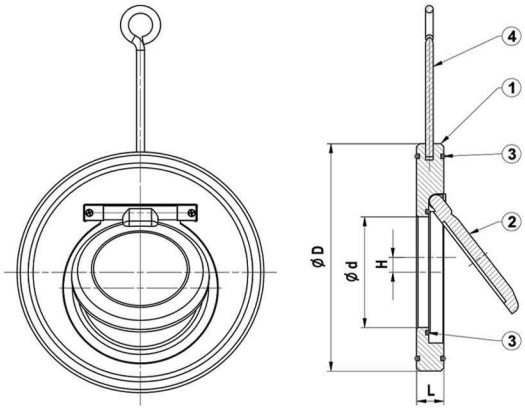

Malzeme Özellikleri / Material Specifications

No:	Parça Adı / Part Name	Malzeme / Material
1	Gövde / Body	WCB Çelik / AISI 304
2	Klape / Disc	AISI 304
3	O-Ring / O-Ring	EPDM-NBR
4	Mopa / Eye Bolt	St 37- Çelik + Nikel Kaplama

WAFER ÇEK VALF

Wafer Çekvalf Boyutları

Anma Basıncı		16 Bar									
Anma Çapı	DN	40	50	65	80	100	125	150	200	250	300
Vana Boyutları	ØD	92	107	127	142	162	192	218	273	329	384
	Ød	22	32	40	54	70	92	114	154	200	235
	L	14				18		20	22	26	28
	H	0		2	3	4	5	6	8	9	10
Ağırlık	Kg	0.7	0.8	1.2	1.5	2.3	3.5	4.1	7	12	18