NORM
VANA ve REDÜKTÖR / VALVE REDUCER

/ redval
redüktör & vana

gücü hisset

FEEL THE POWER



İÇİNDEKİLER

HAKKIMIZDA:..... 3

EKO SERİSİ DİŞLİ KUTUSU:..... 5

PRO SERİSİ DİŞLİ KUTULARI :..... 7

ÇİFT KLAPELİ ÇEK VALF:..... 10

DİSK TİPİ ÇEK VALF:..... 11

DİSK TİPİ ÇEK VALF SFERO:..... 12

WAFER ÇALPARA ÇEK VALF:..... 13

ÇALPARA ÇEK VALF:..... 14

KALİTE BELGELERİMİZ:..... 16



HAKKIMIZDA

“Suyun olduğu her yerde, güvenle”

Norm Vana olarak, 2018 yılından bu yana, vana üretiminde güvenilir tercih olmak adına var gücümüzle çalışıyoruz. İçme suyu projelerinde, alt yapı projelerinde, endüstriyle sistemlerde, tarımsal sulamada, gemi sektöründe, baraj ve göllerde kullanılan vana ve ekipmanlarında dünya standartlarında, rekabetçi ürünler sunuyoruz. Konya Atiker 1. Sanayi Sitesi’nde faaliyet gösteren modern tesislerimizde; vana, dişli kutusu ve çek valf üretimi yapıyoruz.

1000m2 kapalı alanda, cnc kontrollü hatlarda gerçekleştirdiğimiz üretim serüvenimizi, her aşamada gerekli kontrolleri sağlayarak tamamlıyoruz.

Dünya standartlarında üretimi ifade eden Norm Vana markamızla, Türkiye’nin dört bir yanında güvenle tercih ediliyoruz. Kalitemizi bugün, Rusya, Gürcistan, Azerbaycan, İspanya ve Suudi Arabistan’a ulaştırıyor, ihracat başarımızı artırmak adına var gücümüzle çalışıyoruz.

Deneyimli ekibimiz, çözüm odaklı hizmetimiz ve müşteri memnuniyeti önceliğimizle,

Suyun olduğu her yerdeyiz...

ÜRÜN ÖZELLİKLERİ

NORM Dişli Kutusu, 90° Dönüşlü vana kumanda milini çevirmek için gerekli hareket kolaylığını yeni torkun azaltılması için kullanılır. Dişli kutusu takılan vananın açma-kapama kuvvetini azaltırken, çevirme tur sayısını arttırır.
NORM Dişli Kutusu, %5 strok ayarı, IP 67 ve elektrostatik toz boya gibi özelliklere sahiptir.

UYGULAMA ALANLARI

- Lug ve Water tip
- Çift eksantirik milli kelebek vana
- Küresel vana

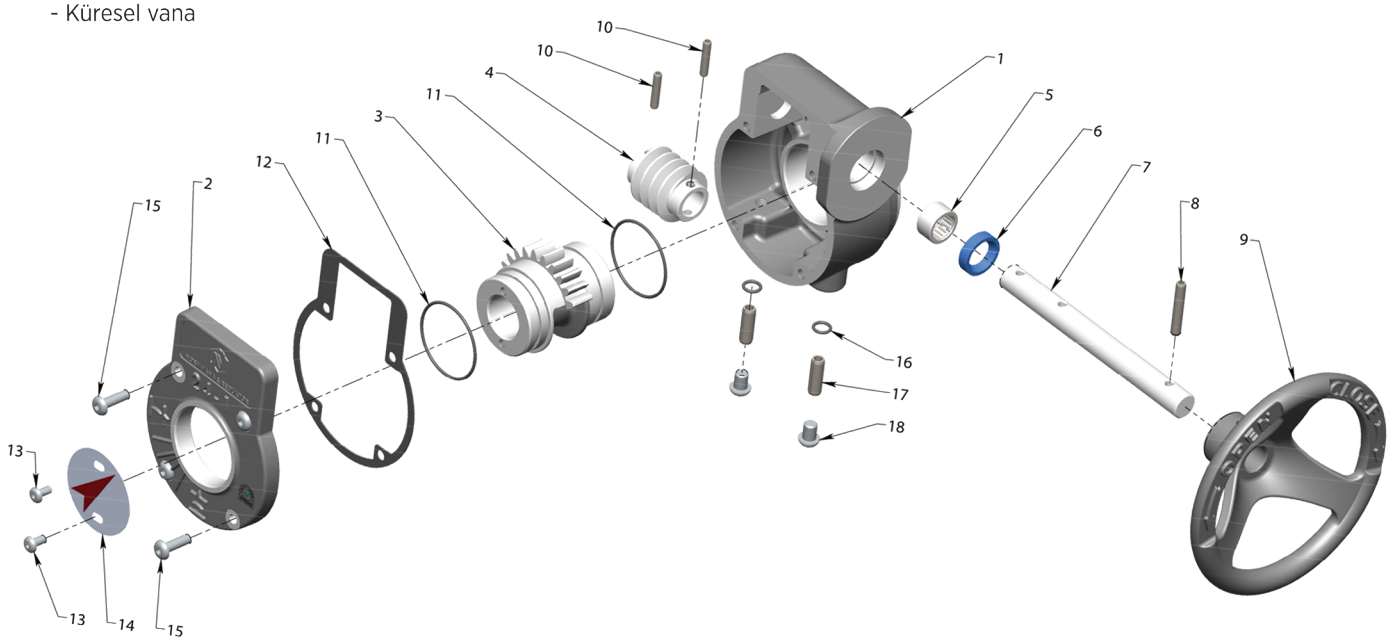

SIRA NO COPY NO	PARCANIN ADI PART NAME	ADET PIECE	AÇIKLAMA STATEMENT
1	DİŞLİ KUTUSU GÖVDE	1	GGG-40 SFERO DÖKÜM
2	DİŞLİ KUTUSU KAPAK	1	GGG-40 SFERO DÖKÜM
3	DİŞLİ KUTUSU DİŞLİSİ	1	GGG-40 SFERO DÖKÜM
4	DİŞLİ KUTUSU SONSUZ DİŞLİ	1	1040 ÇELİK
5	RULMAN	1	MASURA
6	SIZDIRMAZLIK KEÇESİ	1	NBR
7	AKTARMA MİLİ	1	1040 KROM KAPLAMA
8	YARIKLI PİM	1	ÇELİK
9	VOLAN	1	GGG-40 SFERO DÖKÜM
10	YARIKLI PİM	2	ÇELİK
11	O-RİNG	2	NBR
12	KAPAK CONTASI	1	KLİNGRİT
13	CİVATA	2	A4 KROM
14	GÖSTERGE	1	ALÜMİNYUM
15	CİVATA	4	A4 KROM
16	O-RİNG	2	NBR
17	PİM	2	ÇELİK
18	CİVATA	2	A4 KROM

YERLİ ÜRETİM

DİŞLİ KUTUSU
GEAR BOX



Genel Özellikler / General Specifications
Norm dişli kutusu, 90° Dönüşlü vana kumanda milini çevirmek için gerekli hareket kolaylığını yeni torkun azaltılması için kullanılır. Dişli kutusu takılan vananın açma - kapama kuvvetini azaltırken, çevirme tur sayısını arttırır. Norm Dişli Kutusu, %5 strok ayarı, IP 67 ve elektrostatik toz boya gibi özelliklere sahiptir.

Uygulamalar / Applications
Lug ve Water Tip - Çift Eksantirik Milli Kelebek Vana - Küresel Vana

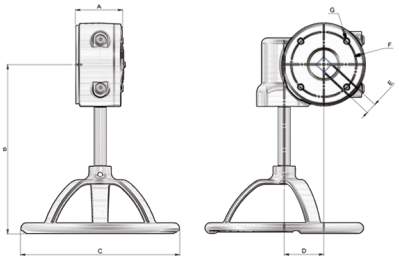

DİŞLİ KUTUSU 24:1

24:1 BOYUTLARI

A	B	D	C	EN ISO 5211		E*E	AĞIRLIK
				F	N*G		
70	160	48	145	50	4*M6	7*7	4,5 KG
70	160	48	145	50	4*M6	9*9	4,5 KG
70	160	48	145	70	4*M8	9*9	4,5 KG
70	160	48	145	70	4*M8	11*11	4,5 KG
70	160	48	145	70	4*M8	14*14	4,5 KG



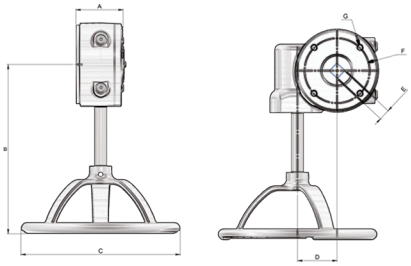

DİŞLİ KUTUSU 30:1

30:1 BOYUTLARI

A	B	D	C	EN ISO 5211		E*E	AĞIRLIK
				F	N*G		
75	255	65	252	102	4*M10	17*17	8,5 KG
75	255	65	250	102	4*M10	22*22	8,5 KG



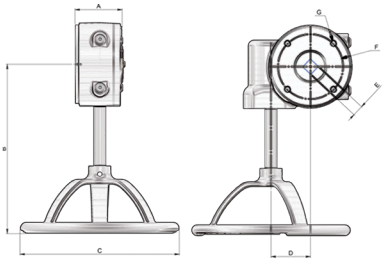

DİŞLİ KUTUSU 50:1

50:1 BOYUTLARI

A	B	D	C	EN ISO 5211		E*E	AĞIRLIK
				F	N*G		
75	260	80	250	102	4*M10	17*17	11 KG
75	260	80	250	102	4*M10	22*22	11 KG
75	260	80	250	125	4*M12	17*17	11 KG
75	260	80	250	125	4*M12	22*22	11 KG



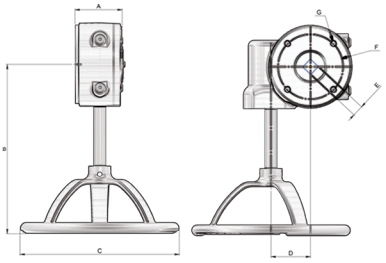

DİŞLİ KUTUSU 80:1

80:1 BOYUTLARI

A	B	D	C	EN ISO 5211		E*E	AĞIRLIK
				F	N*G		
90	310	116	250	140	4*M16	27*27	22 KG
90	310	116	250	140	4*M16	36*36	22 KG
90	310	116	250	165	4*M20	27*27	22 KG
90	310	116	250	165	4*M20	36*36	22 KG

Genel Özellikler / General Specifications
Norm dişli kutusu, 90° Dönüşlü vana kumanda milini çevirmek için gerekli hareket kolaylığını yeni torkun azaltılması için kullanılır. Dişli kutusu takılan vananın açma - kapama kuvvetini azaltırken, çevirme tur sayısını arttırır. Norm Dişli Kutusu, %5 strok ayarı, IP 67 ve elektrostatik toz boya gibi özelliklere sahiptir.

Uygulamalar / Applications
Lug ve Water Tip - Çift Eksantirik Milli Kelebek Vana - Küresel Vana



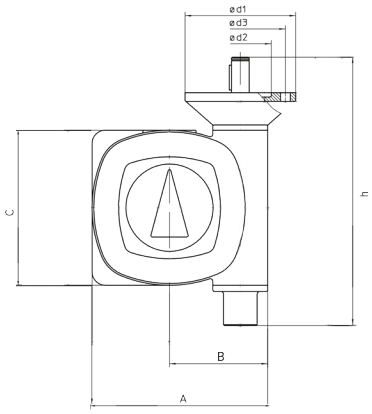

Malzeme Özellikleri / Material Specifications

No:	Parça Adı / Part Name	Malzeme / Material
1	Gövde / Body	GGG 40-EN GJS 400-15 - Stero Döküm / Ductile Iron
2	Dişli / Gear	GGG 40-EN GJS 400-15 - Stero Döküm / Ductile Iron
3	Mil / İstem	WCB Çelik 7131
4	Stoper / Centre-Back	X12CrNi18 8 - AISI302 - Paslanmaz Çelik / Stainless Steel
5	Segman / Piston Ring	WCB Çelik 1040

DİŞLİ KUTUSU NR 60:1

A	B	C	h	EN ISO 5211		EN ISO 5210			E*E	AĞIRLIK	T-OUT
				F	N*G	d1	d3	d2			
138	95	150	290	102	4XM10	125	70	102	F10	12 KG	1000 NM
138	95	150	290	125	4XM12				F12	12 KG	1000 NM



Genel Özellikler / General Specifications
Norm dişli kutusu, 90° Dönüşlü vana kumanda milini çevirmek için gerekli hareket kolaylığını yeni torkun azaltılması için kullanılır. Dişli kutusu takılan vananın açma - kapama kuvvetini azaltırken, çevirme tur sayısını arttırır. Norm Dişli Kutusu, %5 strok ayarı, IP 67 ve elektrostatik toz boya gibi özelliklere sahiptir.

Uygulamalar / Applications
Lug ve Water Tip - Çift Eksantirik Milli Kelebek Vana - Küresel Vana

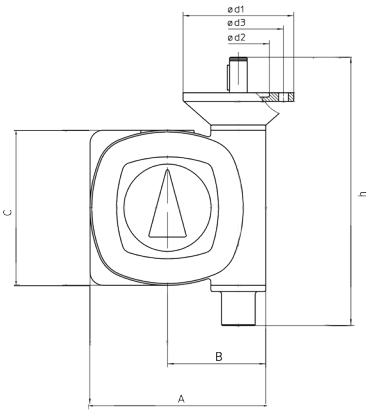

DİŞLİ KUTUSU NR 80:1

A	B	C	h	EN ISO 5211		EN ISO 5210			E*E	AĞIRLIK	T-OUT
				F	N*G	d1	d3	d2			
168	110	175	303	102	4XM10	125	70	102	F10	15 KG	2000 NM
168	110	175	303	125	4XM12				F12	15 KG	2000 NM

YERLİ ÜRETİM



Genel Özellikler / General Specifications
Norm dişli kutusu, 90° Dönüşlü vana kumanda milini çevirmek için gerekli hareket kolaylığını yeni torkun azaltılması için kullanılır. Dişli kutusu takılan vananın açma - kapama kuvvetini azaltırken, çevirme tur sayısını arttırır. Norm Dişli Kutusu, %5 strok ayarı, IP 67 ve elektrostatik toz boya gibi özelliklere sahiptir.

Uygulamalar / Applications
Lug ve Water Tip - Çift Eksantirik Milli Kelebek Vana - Küresel Vana

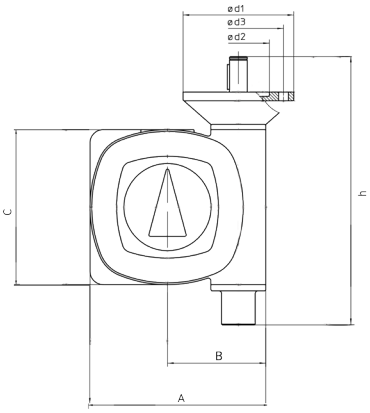

DİŞLİ KUTUSU NR 100:1

A	B	C	h	EN ISO 5211		EN ISO 5210			E*E	AĞIRLIK	T-OUT
				F	N*G	d1	d3	d2			
205	148	210	490	125	4XM12	125	70	102	F12	39 KG	4000 NM
205	148	210	490	140	4XM16				F14	39 KG	4000 NM
205	148	210	490	165	4XM20				F16	39 KG	4000 NM

ÇİFT KLAPELİ ÇEK VALF
DUAL PLATE CHECK VALVE

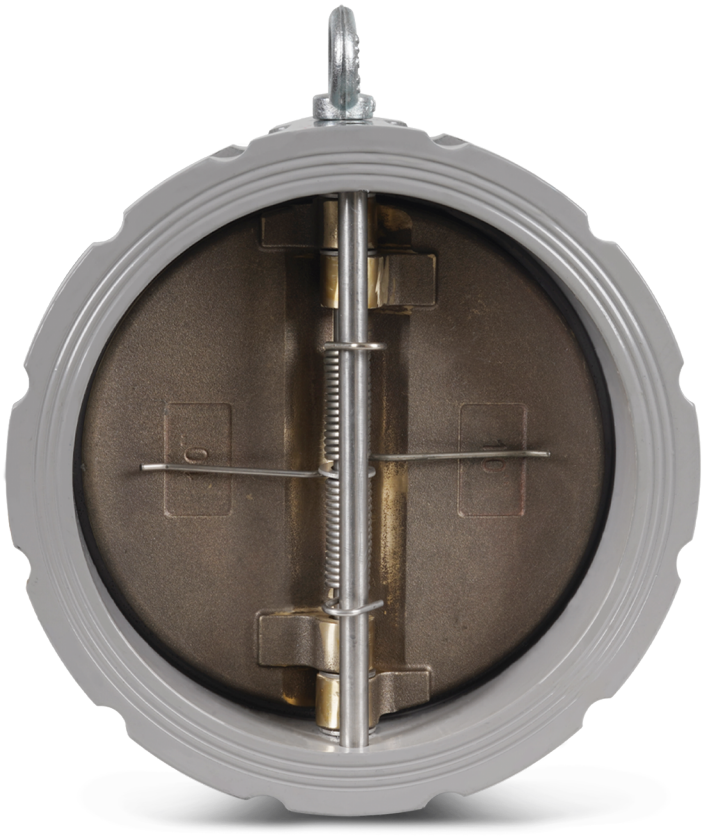

Genel Özellikler / General Specifications
Çalışma Sıcaklığı Aralığı / Working Temperatur: -10 ... +120 °C
Çalışma Basıncı / Working Pressure: 16 Bar'a kadar / Up to 16 Bar

Uygulamalar / Applications
Sulama sistemleri, Arıtma sistemleri ve pis su hatları, Yangın tesisatları, Yağ devreleri. Hot and water systems, Irrigation and water supply lines, Purification systems and waste water discharge, Fire projection lines, Oil cooling cycles.

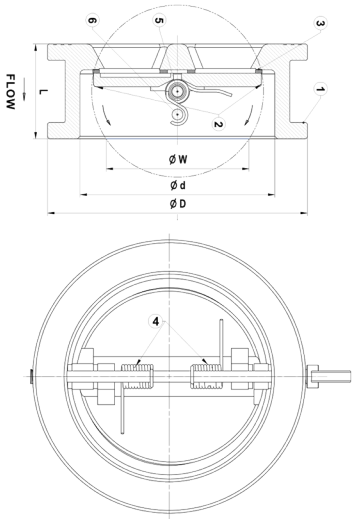

Malzeme Özellikleri / Material Specifications

No:	Parça Adı / Part Name	Malzeme / Material
1	Gövde / Body	EN GJS 400 - 15 Sfero Döküm /Ductile Iron
2	Klape / Disc	EN GJS 400 - 15 /AISI 304 /AISI 316 /Alu. Bronze
3	Sit / Seat	EPDM - NBR
4	Yay / Spring	Paslanmaz Çelik /Stainless Steel
5	Mil / Stem	Paslanmaz Çelik /Stainless Steel
6	Stop Pimi / Stop Pin	Paslanmaz Çelik /Stainless Steel

ÇİFT KLAPELİ ÇEK VALF

Anma Basıncı		PN10 - PN16 - 5K													
Anma Çapı	DN	50	65	80	100	125	150	200	250	300	350	400	450	500	600
Vana Boyutları	Ød	65	80	94	117	145	170	224	265	310	360	489	468	515	624
	ØD	107	127	142	162	192	218	268	327	384	438	410	539	617	734
	L	43	46	64	64	70	76	89	114	114	127	140	152	152	178
	W	49	63	69	97	121	145	197	234	284	333	379	415	460	527
Ağırlık	Kg	1,5	2,4	3,6	5,7	7,3	9	17	26	42	55	62	96	130	170

YERLİ ÜRETİM

DİSK TİPİ ÇEK VALF PİRİNÇ / PASLANMAZ
DISC TYPE CHECK VALVE BRASS / STAINLESS



Genel Özellikler / General Specifications
Çalışma Sıcaklığı Aralığı / Working Temperatur: -10 ... +250 °C
Çalışma Basıncı / Working Pressure: 16 Bar'a kadar / Up to 16 Bar

Uygulamalar / Applications
Sıcak ve soğuk su sistemleri, basınçlı hava, asit ve alkali özelliği bulunmayan sıvı akışkanlar, sıvı yakıt sistemleri
Hot and cold water systems, compressed air,non -acidic and non -flammable liquid fluids, liquid fuel systems

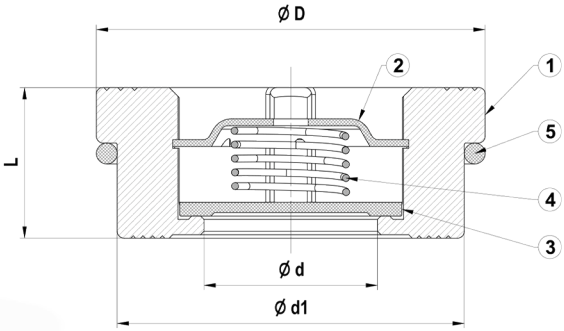

Malzeme Özellikleri / Material Specifications

No:	Parça Adı / Part Name	Malzeme / Material
1	Gövde / Body	CuZn40Pb2 Pirinç / Brass / AISI 304
2	Klavuz / Disc Quide	AISI304 - Paslanmaz Çelik / Stainless Steel
3	Klape / Disc	AISI304 - Paslanmaz Çelik / Stainless Steel
4	Yay / Spring	AISI302 - Paslanmaz Çelik / Stainless Steel
5	Montaj Yayı / Mounting Spring	AISI302 - Paslanmaz Çelik / Stainless Steel

DİSK TİPİ ÇEKVALF (PİRİNÇ - PASLANMAZ)

Disk Çekvalf Boyutları

Anma Basıncı		16 Bar								
Anma Çapı	DN	15	20	25	32	40	50	65	80	100
Vana Boyutları	Ød	15	20	22	31,5	39	48	64	74	89
	L	16	19	22	28	31,5	40	46	50	60
	D	40	47	56	72	82	95	115	132	152
	Ød1	36	44	51	67	78	90	108	126	146
Ağırlık	Kg	0,094	0,134	0,202	0,458	0,620	0,976	0,976	1,360	3,030

DİSK TİPİ ÇEK VALF SFERO
DISC TYPE CHECK VALVE DUCTILE IRON

Genel Özellikler / General Specifications
Çalışma Sıcaklığı Aralığı / Working Temperatur: -10 ... +120 °C
Çalışma Basıncı / Working Pressure: 16 Bar'a kadar / Up to 16 Bar

Uygulamalar / Applications
Sıcak ve soğuk su sistemleri, basınçlı hava, asit ve alkali özelliği bulunmayan sıvı akışkanlar, sıvı yakıt sistemleri
Hot and cold water systems, compressed air,non -acidic and non -flammable liquid fluids, liquid fuel systems

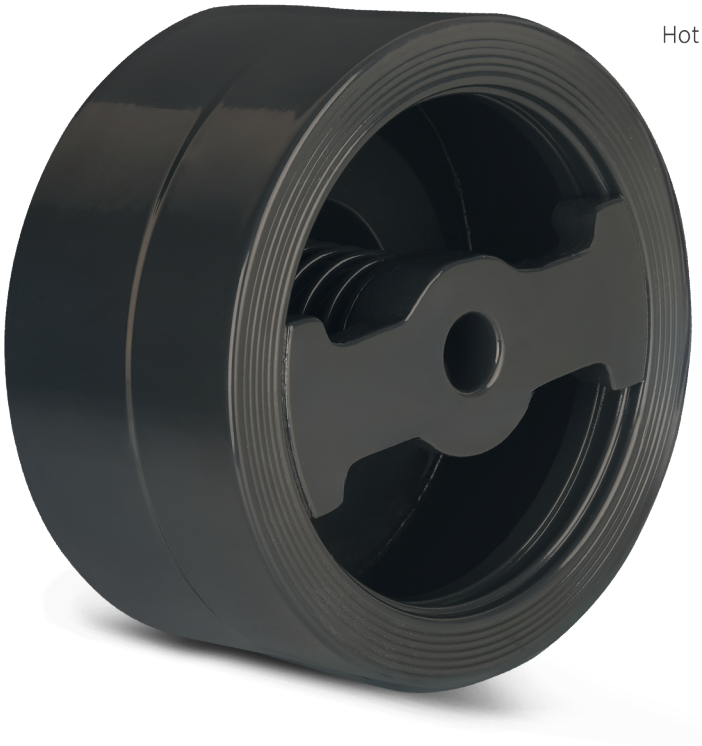

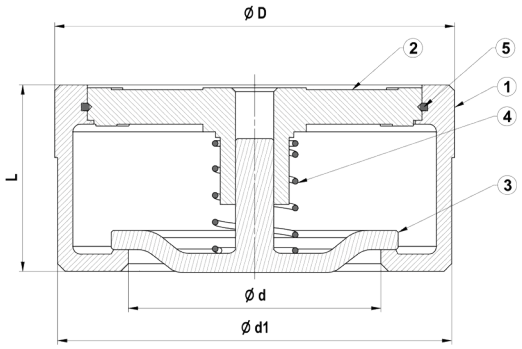

Malzeme Özellikleri / Material Specifications

No:	Parça Adı / Part Name	Malzeme / Material
1	Gövde / Body	GGG 40-EN GJS 400-15 - Sfero Döküm / Ductile Iron
2	Klavuz / Disc Guide	GGG 40-EN GJS 400-15 - Sfero Döküm / Ductile Iron
3	Klape / Disc	GGG 40-EN GJS 400-15 - Sfero Döküm / Ductile Iron
4	Yay / Spring	X12CrNi18 8 - AISI302 - Paslanmaz Çelik / Stainless Steel
5	Segman / Piston Ring	X12CrNi18 8 - AISI302 - Paslanmaz Çelik / Stainless Steel

DİSK TİPİ ÇEK VALF SFERO

Anma Basıncı	16 BAR								
Anma Çapı	DN	40	50	65	80	100	125	150	200
Vana Boyutları	Ød	39	48	64	74	89	112	132	175
	L	31,5	40	46	50	60	90	106	140
	D	82	95	115	132	152	184	209	264
	Ød1	78	90	108	126	146	181	206	260
Ağırlık	Kg	0,620	0,976	1,360	2,078	3,030	6,800	10,000	20,000

YERLİ ÜRETİM

WAFER ÇALPARA ÇEK VALF
WAFER SWING CHECK VALVE



Genel Özellikler / General Specifications
Çalışma Sıcaklığı Aralığı / Working Temperatur: -10 ... +120 °C
Çalışma Basıncı / Working Pressure: 16 Bar'a kadar / Up to 16 Bar

Uygulamalar / Applications
Sıcak ve soğuk su sistemleri, basınçlı hava, asit ve alkali özelliği bulunmayan sıvı akışkanlar, sıvı yakıt sistemleri
Hot and cold water systems, compressed air,non -acidic and non -flammable liquid fluids, liquid fuel systems

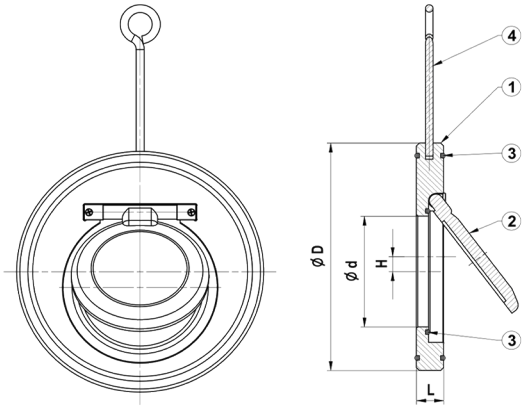

Malzeme Özellikleri / Material Specifications

No:	Parça Adı / Part Name	Malzeme / Material
1	Gövde / Body	WCB Çelik / AISI 304
2	Klape / Disc	AISI 304
3	O-Ring / O-Ring	EPDM-NBR
4	Mopa / Eye Bolt	St 37- Çelik + Nikel Kaplama

WAFER ÇEK VALF

Wafer Çekvalf Boyutları

Anma Basıncı		16 Bar									
Anma Çapı	DN	40	50	65	80	100	125	150	200	250	300
Vana Boyutları	ØD	92	107	127	142	162	192	218	273	329	384
	Ød	22	32	40	54	70	92	114	154	200	235
	L	14				18		20	22	26	28
	H	0		2	3	4	5	6	8	9	10
Ağırlık	Kg	0.7	0.8	1.2	1.5	2.3	3.5	4.1	7	12	18

Genel Özellikler / General Specifications
Çalışma Sıcaklık Aralığı / Working Temperature: -10...+120 °C (16 Bar)
Uygulamalar / Applications
Sıcak ve Soğuk su sistemleri, asitik olmayan tüm akışkanlarda
Hot and cold water, all non acidic fluids



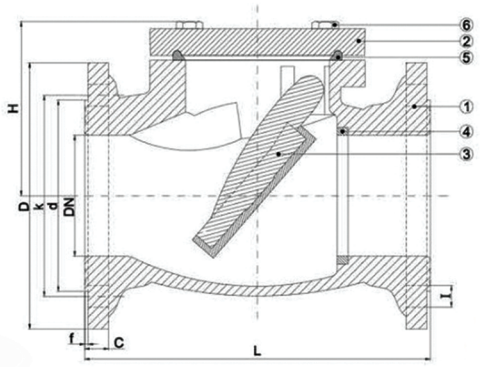

Malzeme Özellikleri / Material Specifications

No:	Parça Adı / Part Name	Malzeme / Material
1	Gövde / Body	GG 25 - EN GJL 250-Pik Döküm / Cast Iron (T-0410) DN 40-150 GGG 40-EN GJS 400-15- Sfero Döküm / Ductile ıron (T-0420)
2	Klape / Disc	GGG 40-EN GJS 400-15 - Stero Döküm + Kauçuk Kaplama / Ductile Iron + Rubber Coated
3	Mil / Stem	X20Cr13 - AISI420 - Paslanmaz Çelik / Stainless Steel
4	Sitler / Seats	CuZn40Pb2 - CW617N - Pirinç - Paslanmaz Çelik - Bronz / Brass - Stainless Steel - Broze
5	Tapa / Plug	St37 - Çelik / Steel

ÇALPARA ÇEK VALF

Anma Basıncı		16 Bar										
Anma Çapı	DN	40	50	65	80	100	125	150	200	250	300	350
Vana Boyutları	L	180	200	240	260	300	350	400	500	600	700	800
	H	70		87	104	125	157	186	240	295	372	375
	D	150	165	185	200	220	250	285	340	405	460	520
	k	110	125	145	160	180	210	240	295	355	410	470
	g	84	99	118	132	156	184	211	266	319	370	420
	b	18	20		22	24	26		20	22	25	36
	dxn	19x4			19x8	19x8		23x8	23x12	28x12		28x16
Ağırlık	Kg	6	7.5	10.5	14	20	30	43	70	120	164	215

YERLİ ÜRETİM

Y TİPİ PİSLİK TUTUCU
Y TYPE STRAINER

Genel Özellikler / General Specifications
Çalışma Sıcaklık Aralığı / Working Temperature: -10...+120 °C (16 Bar)
Uygulamalar / Applications
Sıcak ve Soğuk su sistemleri, basınçlı hava, doymuş buhar, asit ve alkali olmayan tüm akışkanlarda
Hot and cold water systems, compressed air, satuated steam, non-acidic and non-flammable liquid fluids.



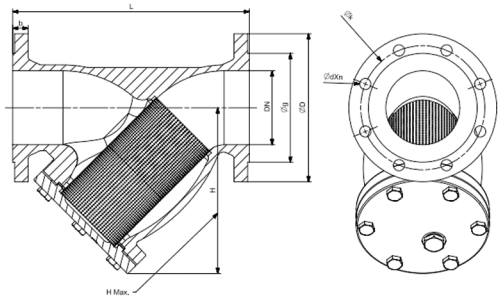

Malzeme Özellikleri / Material Specifications

No:	Parça Adı / Part Name	Malzeme / Material
1	Gövde / Body	GG 25-EN GJL 250 - Pik Döküm / Cast Iron(T-0820) DN 15-50 GGG 40-EN GJS 400 -15 - Sfero Döküm / Ductile Iron (T-0830) GG 25 -EN GJL 250 - Pik Döküm /Cast Iron (T-0820) DN 15-150 GGG 40-EN GJS 400-15 - Sfero Döküm /Ductile Iron (T-0823)
2	Kapak / Bonnet	X5CrNi18 10 - AISI304 - Paslanmaz Çelik / Stainless Steel
3	Filtre / Filter	Paslanmaz Çelik / Stainless Steel
4	Takviye Sacı Reinforcing Frame (DN 50-800)	Grafit / Grapphite
5	Conta / Gasket	Bakır / Capper
6	Topa Contası /Plug Gasket (DN 50-800)	St37
7	Topa/ Plug (DN 50-800)	

Y TİPİ PİSLİK TUTUCU

Anma Basıncı		16 Bar													
Anma Çapı	DN	15	20	25	32	40	50	65	80	100	125	150	200	250	300
Vana Boyutları	L	130	150	160	180	200	230	290	310	350	400	480	600	730	850
	H	65	78	88	126	135	145	165	175	236	267	298	340	390	440
	H max.	117	140	160	203	232	260	333	363	454	510	579	657	875	960
	D	95	105	115	140	150	165	185	200	220	250	285	340	405	460
	k	65	75	85	100	110	125	145	160	180	210	240	295	355	410
	g	46	56	65	76	84	99	118	132	156	184	211	266	319	370
	b	14	16		18		20		22	24	26		22	25	
	dxn	14x14			19x4				19x8			23x8	23x12	28x12	
Ağırlık	Kg	2	3	4	6.5	7.5	10.5	16	21.5	28.5	39	48	69	114.5	174.5

İŞÇİ SAĞLIĞI VE İŞ GÜVENLİĞİ POLİTİKAMIZ

NORM

- KURULUŞUMUZUN YAPMIŞ OLDUĞU VANA VE REDÜKTÖR İMALATI ESNASINDA İŞÇİ SAĞLIĞI VE İŞ GÜVENLİĞİ İLE İLGİLİ YÜRÜRLÜKTEKİ 6331 SAYILI İŞÇİ SAĞLIĞI VE İŞ GÜVENLİĞİ KANUNUNA UYARAK ÜRÜN VE HİZMET VERİLMESİNİ SAĞLAYAN,
- İŞÇİ SAĞLIĞI VE İŞ GÜVENLİĞİ KONUSUNDA BAŞARIYA ULAŞMAK İÇİN TÜM ÇALIŞANLARIMIZIN PLANLI EĞİTİMLERLE BİLİNÇLENMESİNİ SAĞLAYAN,
- İŞLETMEMİZİN İŞÇİ SAĞLIĞI İŞ GÜVENLİĞİ RİSKLERİNİ DİKKATE ALARAK İŞ KAZALARININ ÖNLENMESİNE AZAMİ DERECEDE ÖZEN GÖSTEREN,
- İŞÇİ SAĞLIĞI VE İŞ GÜVENLİĞİ YÖNETİM SİSTEMİNİ SÜREKLİ İYİLEŞTİRİP GELİŞTİREN BİR FİRMA OLMAYI TAAHHÜT EDER.

20.06.2022
Nuri Türkalp KILIÇ
Genel Müdür

Certificate

CE

CE ATTESTATION OF CONFORMITY

Manufacture Name / İmalatçı Adı: NORM VANA REDÜKTÖR DÖKÜM MAKİNA İNŞAAT SANAYİ VE TİCARET LİMİTED ŞİRKETİ

Address / Adres: FEVZİÇAKMAK MAH. ASLIM CAD. NO:40 M KARATAY / KONYA / TÜRKİYE

The product groups defined below have been fulfilled and the responsibility of the applicable requirements of General Product Safety Directive 2001/95/EC has been accepted by **NORM VANA REDÜKTÖR DÖKÜM MAKİNA İNŞAAT SANAYİ VE TİCARET LİMİTED ŞİRKETİ**. The product groups defined below are subject to internal production controls. depending on **NORM VANA REDÜKTÖR DÖKÜM MAKİNA İNŞAAT SANAYİ VE TİCARET LİMİTED ŞİRKETİ**. It has been checked by.
In this context, it belongs to the company where the responsibility is fulfilled.

Aşağıda tanımlanmış olan ürün grupları Genel Ürün Güvenliği Direktifi 2001/95/AT'nin uygulanabilen gerekliliklerinin yerine getirildiği ve sorumluluğunun alınmış olunduğu **NORM VANA REDÜKTÖR DÖKÜM MAKİNA İNŞAAT SANAYİ VE TİCARET LİMİTED ŞİRKETİ** tarafından kabul edilmiştir. Aşağıda tanımlanan ürün grupları, iç üretim kontrollerine bağlı olarak **NORM VANA REDÜKTÖR DÖKÜM MAKİNA İNŞAAT SANAYİ VE TİCARET LİMİTED ŞİRKETİ** tarafından kontrol edilmiştir.
Bu kapsamda sorumluluğun yerine getirildiği firmaya aittir.

Description of Product / Ürün Tanımı:
DUAL PLATE CHECK VALVE / ÇİFT KLAPELİ ÇEK VALF
WAFER SWİNG CHECK VALVE / WAFER ÇALPARA ÇEK VALF
SWİNG CHECK VALVE / ÇALPARA ÇEK VANA
DİSC TYPE CHECK VALVE / DİSK TİP ÇEK VANA

Related Directives / İlgili Yönetmelikler:
GENERAL PRODUCT SAFETY DIRECTIVE 2001/95/EC
GENEL ÜRÜN GÜVENLİĞİ DİREKTİFİ 2001/95/AT

Certificate Number : CE/29365
Certificate Issue Date : 08.02.2023
Certificate Validity : 07.02.2024

CE

KALİTE POLİTİKAMIZ

NORM

- VANA VE REDÜKTÖR İMALATI SEKTÖRÜNDE, KALİTELİ ÜRÜNLERİ VE SİPARİŞ TERMİN ZAMANINA TAM UYUM GÖSTERMESİ İLE MÜŞTERİ MEMNUNİYETİNİ EN ÜST DÜZEYDE SAĞLAMAYI,
- KALİTEDEN ÖDÜN VERMEYEN ÜRETİM VE İHRACATA YÖNELMİŞ SATIŞ AĞI İLE PAZARDA SÖZ SAHİBİ OLMAYI,
- BİR İŞİ İLK DEFADA DOĞRU OLARAK YAPMA PRENSİBİYLE TEKNOLOJİ VE İNSAN YATIRIMINA ÖNEM VERİEREK TEKNİK ALT YAPISINI SÜREKLİ GELİŞTİRMEYİ,
- İÇİNDE BULUNDUĞUMUZ TOPLUMA SAYGILI, ULUSLARARASI ÖRNEK BİR KURULUŞ OLMAYI,
- KALİTE YÖNETİM SİSTEMİMİZİN ISO 9001:2015 STANDARDININ GEREKLERİNİ YERİNE GETİRECEK ŞEKİLDE DÖKÜMANTE EDİLMESİ, BELGELENDİRİLMESİ VE İYİLEŞTİRİLMESİNİ SAĞLAMAK,
- SEKTÖRÜNDE PAZAR ARAYIŞINI ARTTIRARAK LİDER BİR KURULUŞ OLMA YOLUNDA İLERLEMEYİ *TAAHHÜT EDER.*

Nuri Türkalp KILIÇ
Genel Müdür
Yayın Tarihi: 20.06.2022

ÇEVRE POLİTİKAMIZ

NORM

- KURULUŞUMUZUN YAPMIŞ OLDUĞU REDÜKTÖR VE VANA İMALATI ESNASINDA ÇEVRE İLE İLGİLİ YÜRÜRLÜKTEKİ YASAL ŞARTLARA UYARAK HİZMET VERİLMESİNİ SAĞLAYAN,
- ÇEVRE KONUSUNDA BAŞARIYA ULAŞMAK İÇİN TÜM ÇALIŞANLARIMIZIN PLANLANLI EĞİTİMLERLE BİLİNÇLENMESİNİ SAĞLAYAN,
- İŞLETMEMİZİN ÇEVRE BOYUTUNU DİKKATE ALARAK KİRLİLİĞİN ÖNLENMESİNE AZAMİ DERECEDE ÖZEN GÖSTEREN,
- TOPRAK, HAVA VE SUYA EN AZ ATIĞIN VERİLMESİNİ SAĞLAYAN
- ISO 14001:2015 ÇEVRE YÖNETİM SİSTEMİNİ SÜREKLİ İYİLEŞTİRİP GELİŞTİREN BİR FİRMA OLMAKTIR.

20.06.2022
Nuri Türkalp KILIÇ
Genel Müdür



T.C.
TÜRK PATENT ve MARKA KURUMU

MARKA TESCİL BELGESİ

Marka No : 2021 077110 - Ticaret - Hizmet

redval redüktör & vana

Marka Sahibi : NURİ TÜRKALP KILIÇ (T.C. Kimlik No: 24799946134)
TÜRKİYE CUMHURİYETİ
HOROZLUHAN MAHALLESİ TEKELİOĞLU SOKAK NO:69 Selçuklu Konya

Emtiası : 06 , 07
İlişiktedir.

İşbu Marka 25/05/2021 tarihinden itibaren ON YIL süreyle 29/10/2021 tarihinde tescil edilmiştir.

Prof. Dr. Habip ASAN
Türk Patent ve Marka Kurumu Başkanı

TÜRK PATENT



ZERTIFIKAT | CERTIFICATE | CERTIFICAT | CERTIFICADO | СЕРТИФИКАТ

BBS

SERTİFİKA
CERTIFICATE

TS EN ISO 9001:2015 Kalite Yönetim Sistemi
Quality Management System as per TS EN ISO 9001:2015

In accordance with BBS procedures, it is hereby certified that

NORM VANA & REDÜKTÖR

NORM VANA REDÜKTÖR DÖKÜM MAK. İNŞ. SAN. VE TİC. LTD. ŞTİ.
Fevzi Çakmak Mah. Aslım Cad. Atiker 1. San. Sit. No: 40/M
Karatay / KONYA

BBS prosedürlerine göre yukarıda belirtilen standart şartlarını karşıladığını kanıtlamıştır.
Applies a management system in line with the above standard for the following scope

Kapsam	Scope
Sürgülü Vanalar, Yangın Hidrantları, Sulama Hidrantları, Vantuzlar, Çek Valfler, Pislik Tutucuları, Flatörlü Vanalar, Küresel Vanalar, Kelebek Vanalar, Demontaj Parçaları, Hidrolik Kontrol Vanaları, Manuel ve Otomatik Filtreler, Tarımsal Amaçlı Kontrol Cihazları, Tasarımı, Üretimi ve Satışı	Gate Valves, Fire Hydrants, Irrigation Hydrants, Suction Cups, Check Valves, Strainers, Float Valves, Ball Valves, Butterfly Valves, Disassembly Parts, Hydraulic Control Valves, Manual and Automatic Filters, Agricultural Control Devices, Design, Production and Sales

Sertifika No / *Certificate No* 1285-01
İlk Belge Tarihi / *Initial Certification* 23.11.2022
Belge Geçerlilik Tarihi / *Valid Until* 22.11.2025

Belgelendirme Kuruluşu / *Certification Body* BBS A.Ş.
Ankara, 23.11.2022

Belgelendirme BBS tetkik ve belgelendirme prosedürlerine uygun olarak gerçekleşmiştir ve düzenli gözetim tetkiklerine tabidir.
Certification was conducted in accordance with BBS auditing and certification procedures and is subject to regular surveillance audits.

IAF TÜRKAK TÜRKAK BDS NO YS-9807-7858 AB-0021-YS

Bu sertifikanın geçerlilik durumu www.bbsas.com.tr ve tbds.turkak.org.tr adreslerinden doğrulanabilir.
Belge üzerindeki karekod QR okuyucu ile okutulmak suretiyle de doğrulama yapılabilir.
The authenticity of this certificate may be verified at www.bbsas.com.tr and tbds.turkak.org.tr.
The authenticity may also be checked with the QR Code above.

BBS BELGELENDİRME EĞİTİM VE GÖZETİM HİZMETLERİ A.Ş.
Cevizlidere Mah. 1246 Sokak No: 4/20 P.K. 06520 ÇANKAYA / ANKARA / TÜRKİYE
www.bbsas.com.tr



ZERTIFIKAT | CERTIFICATE | CERTIFICAT | CERTIFICADO | СЕРТИФИКАТ

BBS

SERTİFİKA
CERTIFICATE

TS EN ISO 14001:2015 Çevre Yönetim Sistemi
Environmental Management System as per TS EN ISO 14001:2015

In accordance with BBS procedures, it is hereby certified that

NORM VANA & REDÜKTÖR

NORM VANA REDÜKTÖR DÖKÜM MAK. İNŞ. SAN. VE TİC. LTD. ŞTİ.
Fevzi Çakmak Mah. Aslım Cad. Atiker 1. San. Sit. No: 40/M
Karatay / KONYA

BBS prosedürlerine göre yukarıda belirtilen standart şartlarını karşıladığını kanıtlamıştır.
Applies a management system in line with the above standard for the following scope

Kapsam	Scope
Sürgülü Vanalar, Yangın Hidrantları, Sulama Hidrantları, Vantuzlar, Çek Valfler, Pislik Tutucuları, Flatörlü Vanalar, Küresel Vanalar, Kelebek Vanalar, Demontaj Parçaları, Hidrolik Kontrol Vanaları, Manuel ve Otomatik Filtreler, Tarımsal Amaçlı Kontrol Cihazları, Tasarımı, Üretimi ve Satışı	Gate Valves, Fire Hydrants, Irrigation Hydrants, Suction Cups, Check Valves, Strainers, Float Valves, Ball Valves, Butterfly Valves, Disassembly Parts, Hydraulic Control Valves, Manual and Automatic Filters, Agricultural Control Devices, Design, Production and Sales

Sertifika No / *Certificate No* 1285-02
İlk Belge Tarihi / *Initial Certification* 23.11.2022
Belge Geçerlilik Tarihi / *Valid Until* 22.11.2025

Belgelendirme Kuruluşu / *Certification Body* BBS A.Ş.
Ankara, 23.11.2022

Belgelendirme BBS tetkik ve belgelendirme prosedürlerine uygun olarak gerçekleşmiştir ve düzenli gözetim tetkiklerine tabidir.
Certification was conducted in accordance with BBS auditing and certification procedures and is subject to regular surveillance audits.

IAF TÜRKAK TÜRKAK BDS NO YS-2304-4AE0 AB-0021-YS

Bu sertifikanın geçerlilik durumu www.bbsas.com.tr ve tbds.turkak.org.tr adreslerinden doğrulanabilir.
Belge üzerindeki karekod QR okuyucu ile okutulmak suretiyle de doğrulama yapılabilir.
The authenticity of this certificate may be verified at www.bbsas.com.tr and tbds.turkak.org.tr.
The authenticity may also be checked with the QR Code above.

BBS BELGELENDİRME EĞİTİM VE GÖZETİM HİZMETLERİ A.Ş.
Cevizlidere Mah. 1246 Sokak No: 4/20 P.K. 06520 ÇANKAYA / ANKARA / TÜRKİYE
www.bbsas.com.tr

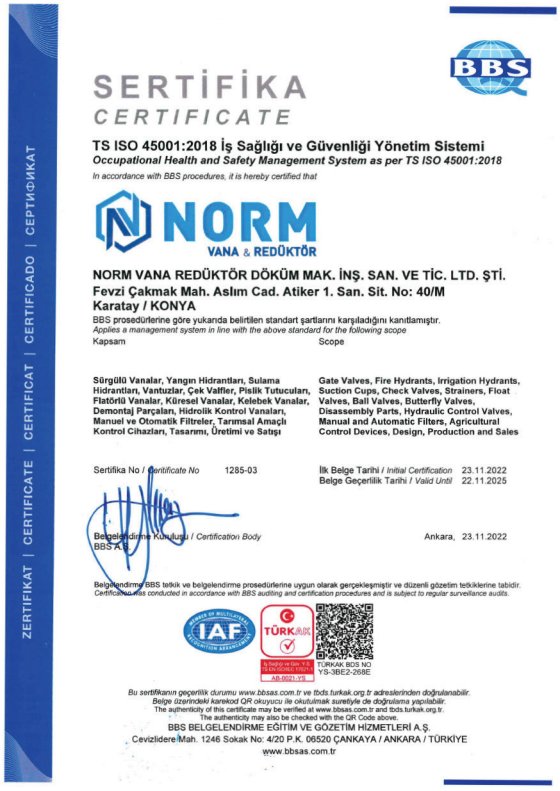

ZERTIFIKAT | CERTIFICATE | CERTIFICAT | CERTIFICADO | СЕРТИФИКАТ

BBS

SERTİFİKA
CERTIFICATE

TS ISO 45001:2018 İş Sağlığı ve Güvenliği Yönetim Sistemi
Occupational Health and Safety Management System as per TS ISO 45001:2018

In accordance with BBS procedures, it is hereby certified that

NORM VANA & REDÜKTÖR

NORM VANA REDÜKTÖR DÖKÜM MAK. İNŞ. SAN. VE TİC. LTD. ŞTİ.
Fevzi Çakmak Mah. Aslım Cad. Atiker 1. San. Sit. No: 40/M
Karatay / KONYA

BBS prosedürlerine göre yukarıda belirtilen standart şartlarını karşıladığını kanıtlamıştır.
Applies a management system in line with the above standard for the following scope

Kapsam	Scope
Sürgülü Vanalar, Yangın Hidrantları, Sulama Hidrantları, Vantuzlar, Çek Valfler, Pislik Tutucuları, Flatörlü Vanalar, Küresel Vanalar, Kelebek Vanalar, Demontaj Parçaları, Hidrolik Kontrol Vanaları, Manuel ve Otomatik Filtreler, Tarımsal Amaçlı Kontrol Cihazları, Tasarımı, Üretimi ve Satışı	Gate Valves, Fire Hydrants, Irrigation Hydrants, Suction Cups, Check Valves, Strainers, Float Valves, Ball Valves, Butterfly Valves, Disassembly Parts, Hydraulic Control Valves, Manual and Automatic Filters, Agricultural Control Devices, Design, Production and Sales

Sertifika No / *Certificate No* 1285-03
İlk Belge Tarihi / *Initial Certification* 23.11.2022
Belge Geçerlilik Tarihi / *Valid Until* 22.11.2025

Belgelendirme Kuruluşu / *Certification Body* BBS A.Ş.
Ankara, 23.11.2022

Belgelendirme BBS tetkik ve belgelendirme prosedürlerine uygun olarak gerçekleşmiştir ve düzenli gözetim tetkiklerine tabidir.
Certification was conducted in accordance with BBS auditing and certification procedures and is subject to regular surveillance audits.

IAF TÜRKAK TÜRKAK BDS NO YS-3BE2-268E AB-0021-YS

Bu sertifikanın geçerlilik durumu www.bbsas.com.tr ve tbds.turkak.org.tr adreslerinden doğrulanabilir.
Belge üzerindeki karekod QR okuyucu ile okutulmak suretiyle de doğrulama yapılabilir.
The authenticity of this certificate may be verified at www.bbsas.com.tr and tbds.turkak.org.tr.
The authenticity may also be checked with the QR Code above.

BBS BELGELENDİRME EĞİTİM VE GÖZETİM HİZMETLERİ A.Ş.
Cevizlidere Mah. 1246 Sokak No: 4/20 P.K. 06520 ÇANKAYA / ANKARA / TÜRKİYE
www.bbsas.com.tr

NORM
VANA ve REDÜKTÖR / VALVE REDUCER

/ redval
redüktör & vana

Gücü hisset

FEEL THE POWER

ÜRÜN KATALOĞU

0532 746 19 22 | 0332 251 66 76
info@normvana.com.tr | www.normvana.com.tr
Fevzi Çakmak Mah. Aslım Cd. Atiker 1. Sanayi Sitesi
No:40/M KONYA / TÜRKİYE